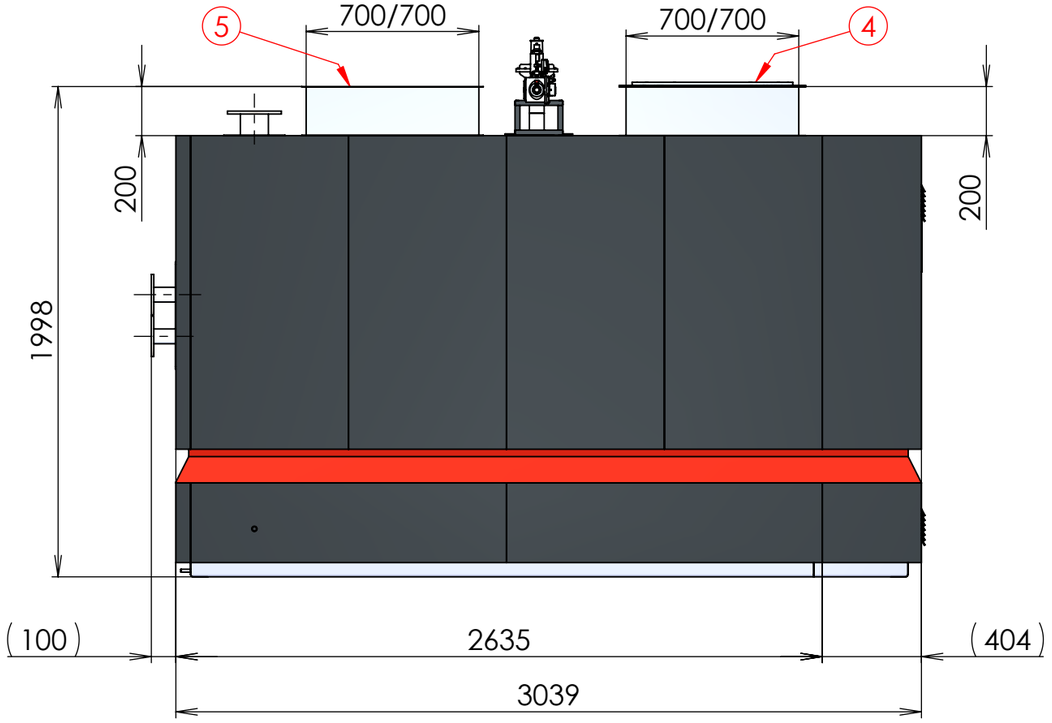

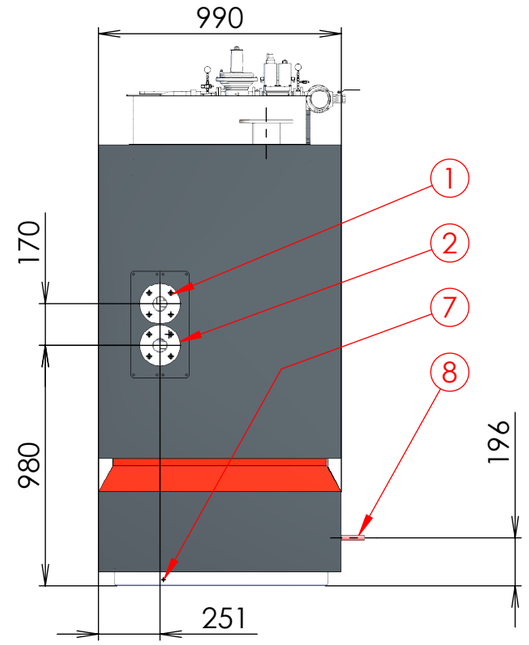

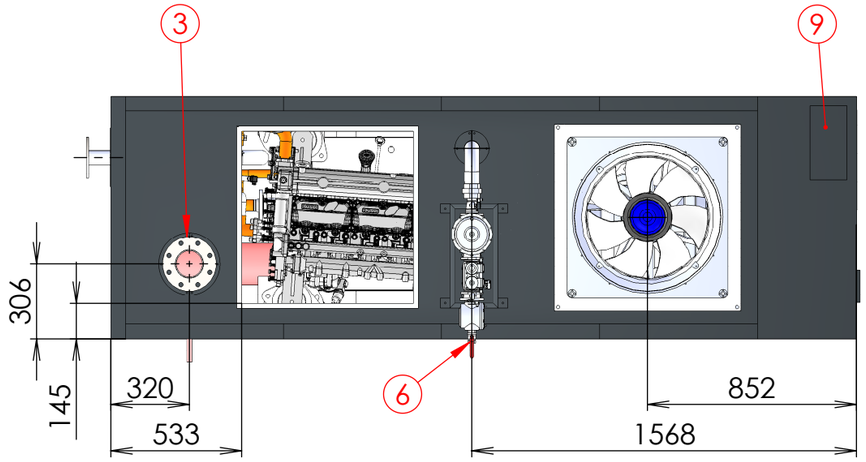

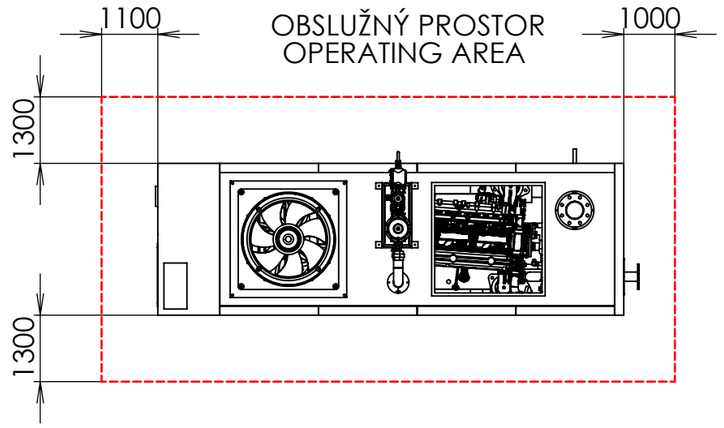

1. SEKUNDÁRNÍ OKRUH - VÝSTUP / SECONDARY CIRCUIT - OUTLET DN40 PN16 EN 1092-1
2. SEKUNDÁRNÍ OKRUH - VSTUP / SECONDARY CIRCUIT - INLET DN40 PN16 EN 1092-1
3. SPALINOVÉ POTRUBÍ / EXHAUST GAS PIPING - OUTLET DN100 PN10 EN 1092-1
4. VZDUCHOTECH. POTRUBÍ - SÁNÍ / VENTILATION PIPING - INLET 700/700
5. VZDUCHOTECH. POTRUBÍ - VÝFUK / VENTILATION PIPING - OUTLET 700/700
6. PŘÍVOD PLYNU - VNITŘNÍ ZÁVIT / GAS TRAIN - RP ¾“
7. UZEMNĚNÍ / GROUND
8. ODVOD KONDENZÁTU / CONDENSATE DRAIN R ½“
9. VYVEDENÍ ELEKTRICKÉHO VÝKONU / ELECTRIC POWER OUTPUT

Výrobce si vyhrazuje právo na změny v tomto dokumentu. / The producer reserves the right to make changes in this document.

NADŘAZENÝ VÝKRES/PARENT DRW.	PROMÍTÁNÍ/PROJECTION	TOLEROVÁNÍ/TOLERATION ISO 8015	POVRCHOVÁ ÚPRAVA/SURFACE FINISH	HMOTNOST/MASS [kg] 2700
POZICE/ NR. ITEM 01	ODJEHLENO/DEBURRING	PŘESNOST/ACCURACY ISO 2768 mK	MĚŘÍTKO/SCALE 1:25	
ŘADA/CHP TYPE KE-MNG 70 eco	KRESLIL/DESIGNED BY: PETR ŠEBESTA	DATUM/DATE: 04.08.2021	REVIZE/REVISION: 04.08.2021	ČÍSLO/Nr.# 0
NÁZEV PROJEKTU/PROJECT NAME AN70E-A-EIP	SCHVÁLIL/APPROVED BY:	NÁZEV DOKUMENTU/DRAWING TITLE: ROZMĚROVÝ VÝKRES DIMENSIONAL DRAWING		
GENTEC	MATERIÁL/MATERIAL:			
	POLOTOVAR/STOCK PART:	Č. VÝKRESU/DRAWING NUMBER: AN70E-A-EIP-01		A3
	This drawing is our property. It can't be reproduced or communicated without our written agreement	LIST 1 Z 1 LISTŮ		